Résumé de la modélisation de la pièce n°1

Utilisation du modeleur 3D Solidworks

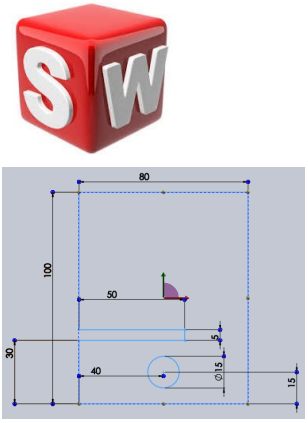

Réalisation de l'esquisse 2D avec les cotations

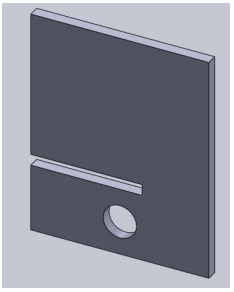

Ajout de matière par extrusion

Export au format STL pour impression 3D et contrôle par Réalité Augmentée

Mis en plan de la vue de face de l'objet

Export au format DXF pour découpage en 2D